556.00.22.01.132

Ra 3,2 (√)

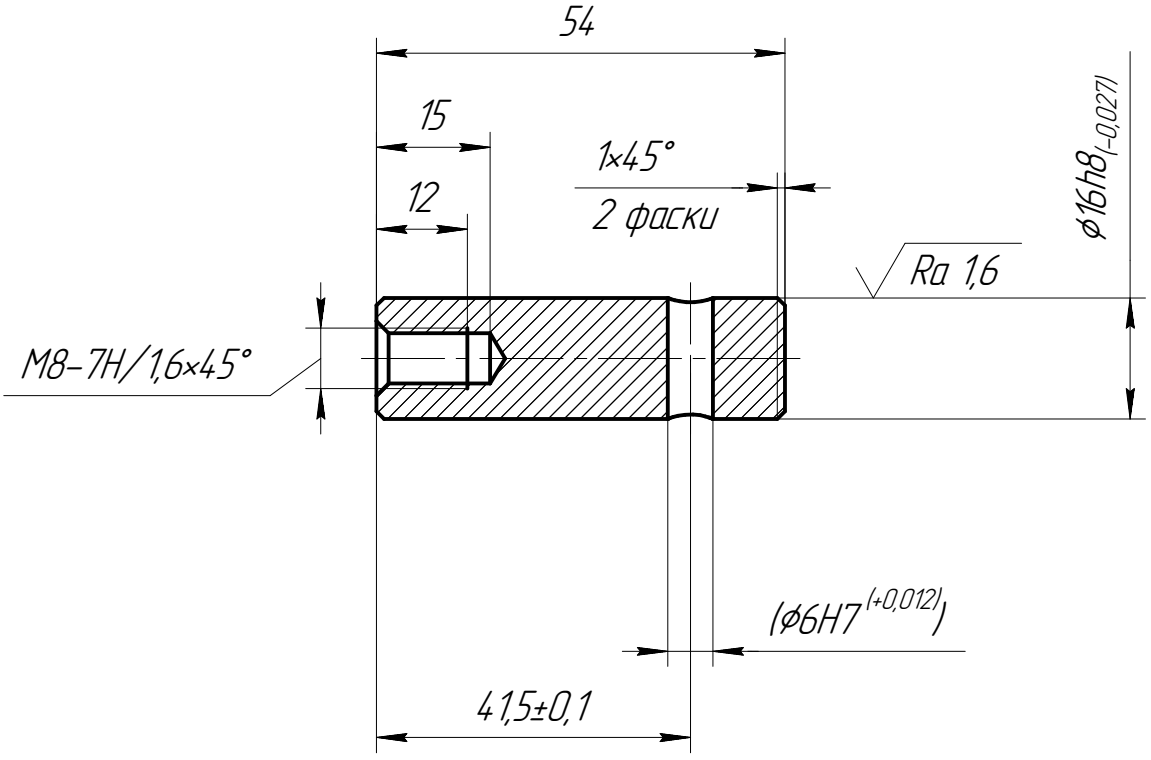

1. Общие допуски по ГОСТ 30893.1 : H12, h12, ±IT12/2.
2. Размеры в скобках обработать совместно в сборочной единице.

					556.00.22.01.132		
Изм.	Лист	№ докум.	Подп.	Дата	Ось	Лит.	Масса: 0,08 / Масштаб: 1:1
Разраб.		Захаров				Лист	Листов 1
Пров.		Гелетей					
Т.контр.							
Н.контр.		Савельев			Сталь 12Х18Н10Т ГОСТ 5632-2014		
Утв.		Фомин					

Перв. примен. 556.00.22.01.130

Справ. №

Подп. и дата

Инв. № дубл.

Взам. инв. №

Подп. и дата

Инв. № подл.

Копировал

Формат А4